სტადიონის მოწყობის გეგმა

ფოლადის მასალის ამოკრეფა									
კონსტრუქციის დასახელება	ელემენტის მარკირება	პოზ. #	პროფილი	სტანდარტი	წონა (კგ.)	სვეტების რაოდენობა	საერთო წონა	ფოლადის კლასი
ღობე	ღობე -1	1	D= 100 ; S = 4	ГОСТ 30245*2003	62,17	30,00	1865,10	C255
		2	D= 200 ; S = 6	ГОСТ 30245*2003	150,44	2,00	300,88	
		3	D= 100X50 ; S = 4	ГОСТ 30245*2003	1672,70		1672,70	
		4	— 130 X 5	ГОСТ 19903-74	1,27	30,00	38,10	
		5	— 230 X 5	ГОСТ 19903-74	2,08	2,00	4,16	
		6	— 450 X 14	ГОСТ 19903-74	22,25	2,00	44,50	
		7	— 100 X 60 X 4	ГОСТ 19903-74	1,51	2,00	3,02	
		8	D= 200X160 ; S = 4	ГОСТ 30245*2003	48,55	2,00	97,10	
		9	D= 80X40 ; S = 4	ГОСТ 30245*2003	4,50	2,00	9,00	
		10	D= 10,0	ГОСТ 30245*2003	4,28	30,00	128,40	
				შედუღების ნაკერზე 2%	39,40		83,26	
				სულ წონა	2009,15		4246,22	

სტადიონის ჯამური სპეციფიკაცია						
დასახელება	რაოდენობა	A 500 C			ჯამი (კგ)	ბეტონი B25 (მ³)
		Ø8	Ø12	Ø16		
არმატურის წონა	1	334.00	418.20	15.20	767.4	24.40

თბილისი / 2023 წელი

ფაილის სახელი:
MIRCXULAVA STADIONI

KEYPLAN:

ყოველი შემდეგი რევიზია აუქმებს წინა რევიზიებს

პროექტის სტატუსი:
სამშენებლო დოკუმენტაცია

რევიზია

რევ.	თარიღი	აღწერილობა	დამტკ.

შენიშვნები:

მისამართი:
ქ.თბილისი, ა.მირცხულავას ქუჩა (ს/კ 01.13.04.017.408)

დამკვეთი:
შ.პ.ს ოპტიმა

თანამდებობა	სახელი გვარი	ხელმოწერა
პროექტის მენეჯერი		
დამტკიცებულია: დამკვეთის მიერ		

შემსრულებელი:
შპს "ქიუ ენჯინერინგი"

მისამართი :
ქ.თბილისი ა.ბაქრაძის №7 ბინა №6

შპს "ქიუ ენჯინერინგის"
პროფესიული პასუხისმგებლობის მზღვეველია
სს "დაზღვევის საერთაშორისო კომპანია ირაო"
(პ/ნ №PFL 417/21)

თანამდებობა	სახელი გვარი	ხელმოწერა
დირექტორი	დ.ქევანიშვილი	
საპროექტო ჯგუფის უფროსი	ო. ილიუხინი	
პროექტის მთ. კონსტრუქტორი	ო. ილიუხინი	
შეასრულა	მ. კოდუა	

პროექტის სახელწოდება:
საყრდენი კედლები

პროექტის სტადია:
ახალი მშენებლობა

პროექტის ნაწილი:
კონსტრუქცია

ნახაზის დასახელება:

ფორმატი: A2
სტადია: მ.პ.
თარიღი: 09/11/2023
მასშტაბი: 1:75

რევიზია:	ნახაზის ნომერი:	ფურც. საერთო რაოდენობა
R1	კ-0	4

სტადიონის მოწყობის გეგმა

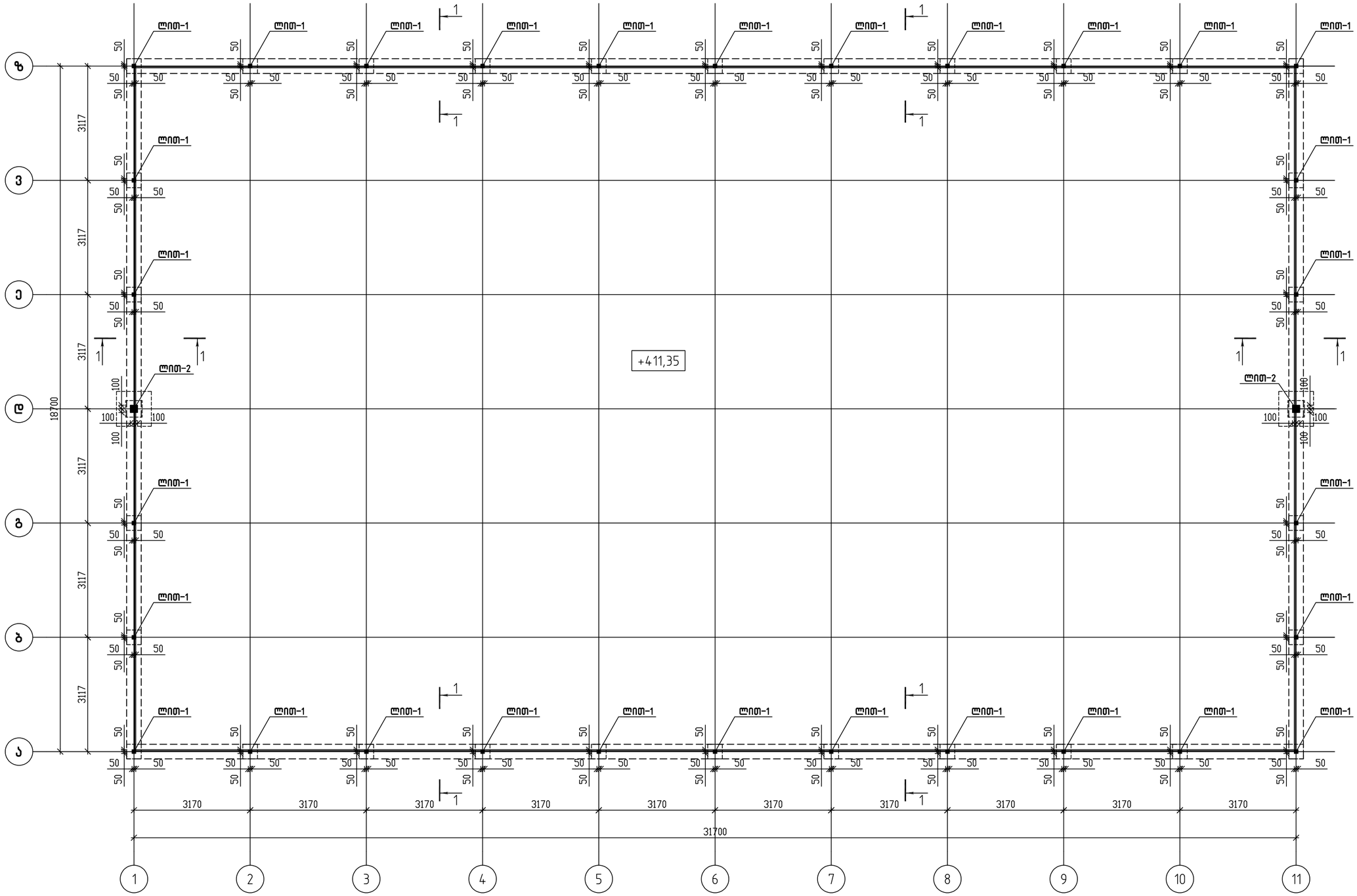

თბილისი / 2023 წელი	
ფაილის სახელი: MIRCXULAVA STADIONI	
KEYPLAN:	
ყოველი შემდეგი რევიზია აუქმებს წინა რევიზიებს	
პროექტის სტატუსი: სამშენებლო დოკუმენტაცია	
რევიზია	

რევ.	თარიღი	აღწერილობა	დამტკ.

შენიშვნები:

მისამართი:
ქ.თბილისი, ა.მირცხულავას ქუჩა (ს/კ 01.13.04.017.408)

დამკვეთი:
შ.პ.ს ოპტიმა

თანამდებობა	სახელი გვარი	ხელმოწერა
პროექტის მენეჯერი		
შესაბამისობაზე: მთავარი მენ.		

engineering

შემსრულებელი:
შპს "ქიუ ენჯინერინგი"

მისამართი :
ქ.თბილისი აბაანერაძის №7 ბინა №6

შპს "ქიუ ენჯინერინგის"
პროფესიული აპაუსისმგზავლოლობის მზღვევლია
სს "ლიბერთი საერთაშორისო კომპანია ირაო"
(3/6 №PFL 417/21)

თანამდებობა	სახელი გვარი	ხელმოწერა
დირექტორი	დ.ქვანტიშვილი	
სპეციალისტი ჯანმრთელობის უზრუნველ.	ო. ილიუხინი	
პროექტის მენ. კონსტრუქტორი	ო. ილიუხინი	
შესასრულა	მ. კოდუა	

პროექტის სახელწოდება:
საყრდენი კედლები

პროექტის სტადია:
ახალი მშენებლობა

პროექტის ნაწილი:
კონსტრუქცია

ფორმატი	ნახაზის დასახელება:
A2	
სტადია	
მ.ა.	
თარიღი	
09/11/2023	
მასშტაბი	
1:75	

რევიზია	ნახაზის ნომერი:	ფურცლ. საერთო რაოდენობა
R1	J-1	4

ჭრილი 1-1

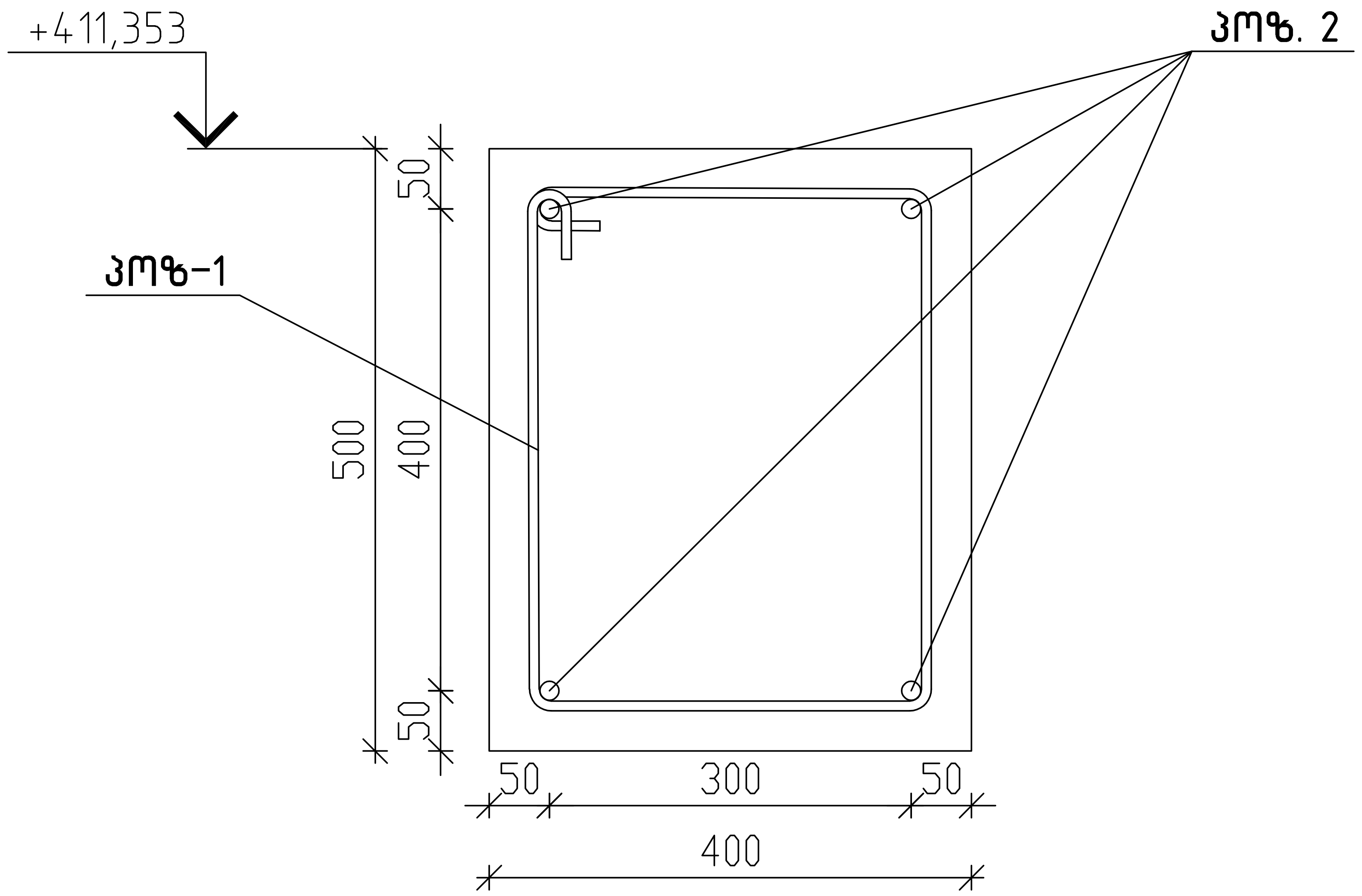

პოზ.	შენიშვნა	დ ა ს ა ხ ე ლ ე ბ ა	რაოდ	მასა კგ	მასა სულ კგ
		წერტილოვანი საძირკვლის სპეციფიკაცია	1		
		მასალები			
		ბეტონი B25		17.60	$მ^3$
		არმატურის ნაკეთობები			
1	ГОСТ 5781-82*	⌀8 A240 L=1620	510	0.64	326.4
2	ГОСТ Р 52544-2006	⌀12 A500C L=441.0 м		0.89	391.6

შენიშვნა:
1 პოზიცია 200მმ ბიჯით

თბილისი / 2023 წელი

ფაილის სახელი:
MIRCXULAVA STADIONI

KEYPLAN:

ყოველი შემდეგი რევიზია აუქმებს წინა რევიზიებს

პროექტის სტატუსი:
სამშენებლო დოკუმენტაცია

რევიზია

რევ.	თარიღი	აღწერილობა	დამტკ.

შენიშვნები:

მისამართი:
ქ.თბილისი, ა.მირცხულავას ქუჩა (ს/კ 01.13.04.017.408)

დამკვეთი:
შ.პ.ს ოპტიმა

თანამდებობა	სახელი გვარი	ხელმოწერა
პროექტის მენეჯერი		
დამტკიცებულია: დამკვეთის მიერ		

შემსრულებელი:
შპს "ქიუ ენჯინერინგი"

მისამართი :
ქ.თბილისი ა.ბაქრაძის №7 ბინა №6

შპს "ქიუ ენჯინერინგის"
პროფესიული პასუხისმგებლობის მზღვეველია
სს "დაზღვევის საერთაშორისო კომპანია ირაო"
(პ/ნ №PFL 417/21)

თანამდებობა	სახელი გვარი	ხელმოწერა
დირექტორი	დ.ქევანიშვილი	
საპროექტო ჯგუფის უფროსი	ო. ილიუხინი	
პროექტის მთ. კონსტრუქტორი	ო. ილიუხინი	
შეასრულა	მ. კოდუა	

პროექტის სახელწოდება:
საყრდენი კედლები

პროექტის სტადია:
ახალი მშენებლობა

პროექტის ნაწილი:
კონსტრუქცია

ფორმატი: A2
სტადია: მ.პ.
თარიღი: 09/11/2023
მასშტაბი: 1:10

ნახაზის დასახელება:
ლობე 1-2 ის საძირკვლის კონსტრუქციული პროექტი; სპეციფიკაცია

რევიზია: R1
ნახაზის ნომერი: კ-3
ფურც. საერთო რაოდენობა: 4

ღობეს მოწყობის გეგმა

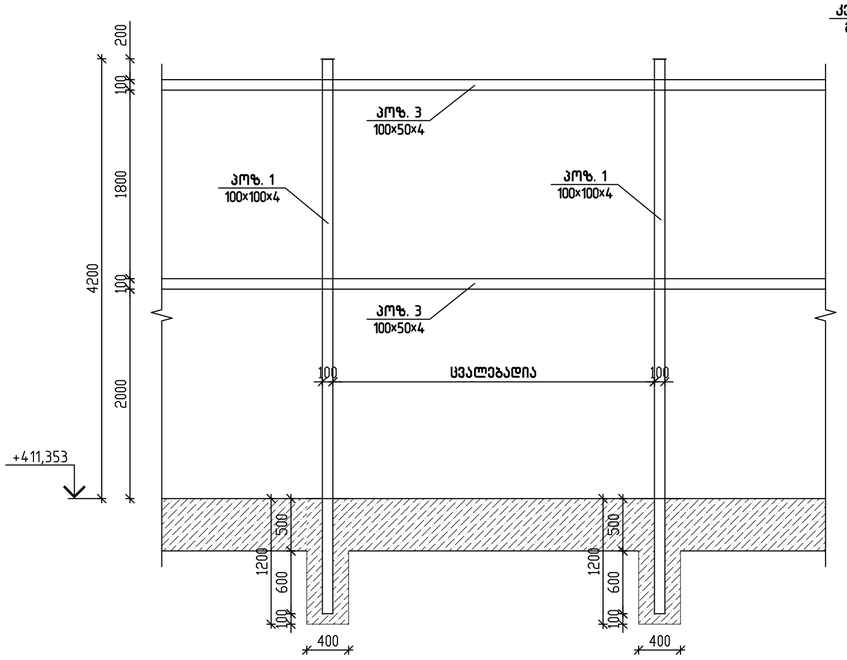

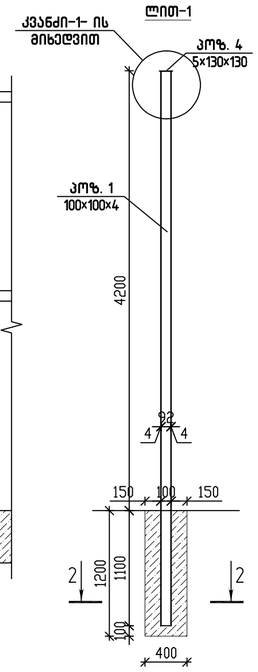

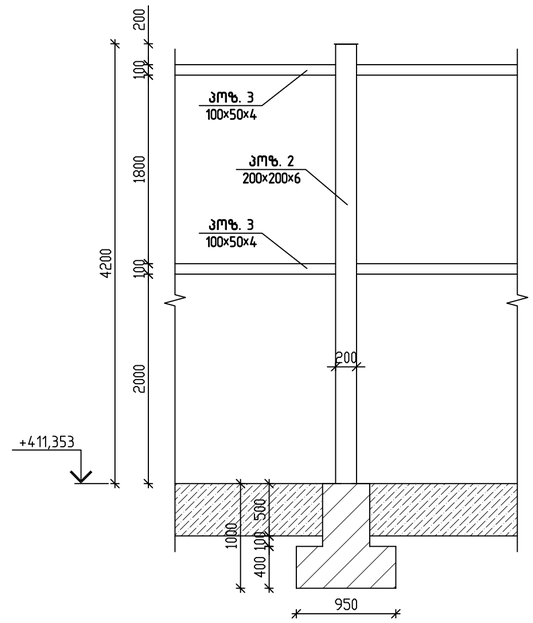

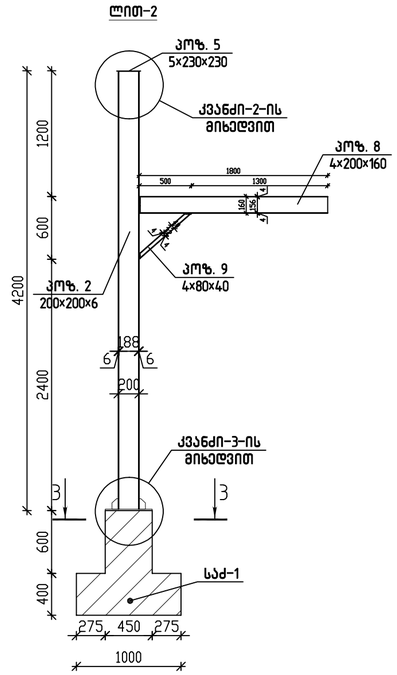
ლით-2
პოზ. 5
5×230×230
ქვანძი-2-ის
მიხედვით
1200
600
4200
2400
600
400
1800
500
1300
150
150
100
100
100

წერტილოვანი საძირკვლის გეგმა
(2 ც)

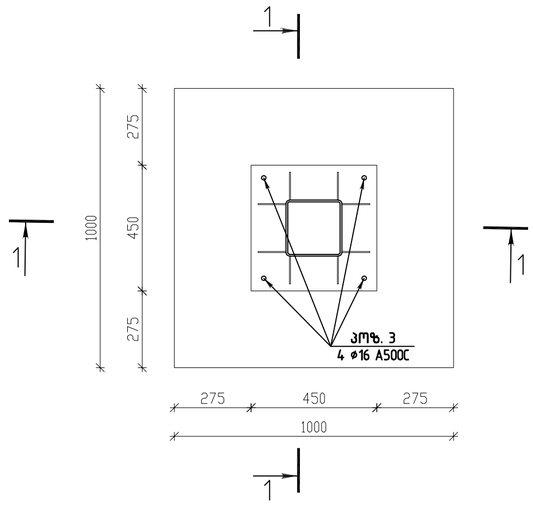

ჭრილი 1-1

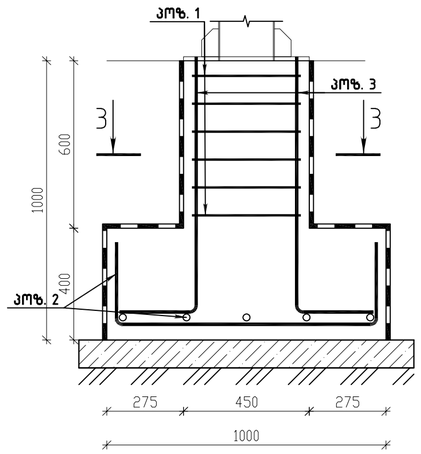

ჭრილი 3-3

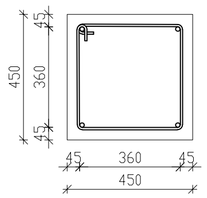

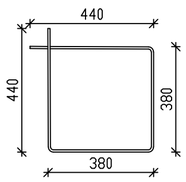

პოზ. 1
ℓ= 1600

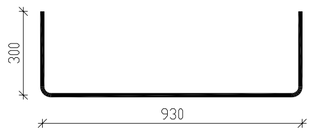

პოზ. 2
ℓ= 1500

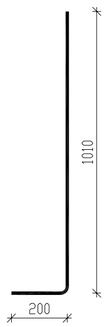

პოზ. 3
ℓ= 1200

პოზ.	შენიშვნა	დ ა ს ა ხ ე ლ ე ბ ა	რაოდ	მასა კგ	მასა სულ კგ
		წერტილოვანი საძირკვლის სპეციფიკაცია	1		
		<u>მასალები</u>			
		ბეტონი B25		0.40	მ³
		<u>არმატურის ნაკეთობები</u>			
1	ГОСТ 5781-82*	⌀8 A240 L=1600	6	0.63	3.8
2	ГОСТ Р 52544-2006	⌀12 A500C L=1500	10	1.33	13.3
3	ГОСТ Р 52544-2006	⌀16 A500C L=1200	4	1.89	7.6

თბილისი / 2023 წელი

ფაილის სახელი:
MIRCXULAVA STADIONI

KEYPLAN:

ყოველი შემდეგი რევიზია აუქმებს წინა რევიზიებს

პროექტის სტატუსი:
სამშენებლო დოკუმენტაცია

რევიზია

რევ.	თარიღი	აღწერილობა	დამტკ.

შენიშვნები:

მისამართი:
ქ.თბილისი, ა.მირცხულავას ქუჩა (ს/კ 01.13.04.017.408)

დამკვეთი:
შ.პ.ს ოპტიმა

თანამდებობა	სახელი გვარი	ხელმოწერა
პროექტის მენეჯერი		
დამტკიცებულია: დამკვეთის მიერ		

engineering

შემსრულებელი:
შპს "ქიუ ენჯინერინგი"

მისამართი :
ქ.თბილისი აბაკარაძის №7 ბინა №6

შპს "ქიუ ენჯინერინგის"
პროფესიული პასუხისმგებლობის მზღვეველია
სს "დაზღვევის საერთაშორისო კომპანია ირაო"
(პ/ნ №PFL 417/21)

თანამდებობა	სახელი გვარი	ხელმოწერა
დირექტორი	დ.კვეტენიშვილი	
საპროექტო ჯგუფის უფროსი	ო. ილიუხინი	
პროექტის მთ. კონსტრუქტორი	ო. ილიუხინი	
შესრულა	ბ. კოდუა	

პროექტის სახელწოდება:
საყრდენი კედლები

პროექტის სტადია:
ახალი მშენებლობა

პროექტის ნაწილი:
კონსტრუქცია

ფორმატი A2
სტადია R.I.
თარიღი 09/11/2023
მასშტაბი 1:15

ნახაზის დასახელება:
ღობე 1-2 ის საძირკვლის კონსტრუქციული პროექტი; სპეციფიკაცია

რევიზია	ნახაზის ნომერი:	ფურც. საერთო რაოდენობა
R1	J-3	4